① Bordure en béton préfabriqué type IA
② Bordure en béton préfabriqué type ID1
③ Bordure de transition IA>plane en béton préfabriqué
④ Bande de contrebutage en béton préfabriqué type IIE1
⑤ Bande de contrebutage en béton coulé en place

Pavés de béton
Dalles alvéolées en béton
Gazon
Pré fleuri / Jardin de pluie
Hydrocarboné
Carreaux de béton 30x30
Grès d'Hautrage 0-8 mm
Hydrocarboné
Limite d'intervention

Légende

- Chambre de visite
- Poteau de signalisation
- Taque eau
- Point de niveau
- Bouche incendie
- Avaloir
- Caniveau
- Station
- dep Descente d'eau pluviale
- Potelet
- Corbeille
- Arceau vélo

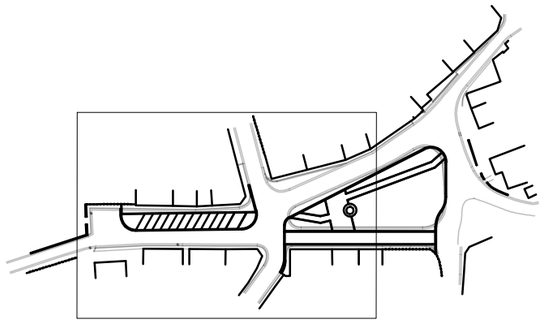

Administration Communale de Tournai - Rue Saint Martin, 52 - 7500 Tournai Division Technique - Service Voirie & Mobilité - Département Voirie			
Travaux de verdurisation de la place d'Esplechin - Plan masse projeté n°1			
22/09/2026	1/250	VOI_01-1	A3 (420 x 297 mm)
Pour le Collège: Le Directeur Général, Pierre-Yves MAYSTADT	Signé électroniquement par Pierre-Yves Maystadt (Signature) Date : 25/09/2026 16:26:25	La Bourgmestre, Marie Christine MARGHEM	Signé électroniquement par Marie-Christine Marghem (Signature) Date : 15/10/2026 11:53:49