Administration Communale de Tournai - Rue Saint Martin, 52 - 7500 Tournai Division Technique - Service Voirie & Mobilité - Département Voirie			
Travaux de verdurisation de la place d'Esplechin - Coupes-types projetées			
22/09/2026	1/50	VOI_01-4	A3 (420 x 297 mm)
Pour le Collège: Le Directeur Général, Pierre-Yves MAYSTADT	Signé électroniquement par Pierre-Yves Maystadt (Signature) Date : 25/09/2026 16:29:45	La Bourgmestre, Marie Christine MARGHEM	Signé électroniquement par Marie-Christine Marghem (Signature) Date : 15/10/2026 12:04:17

Coupe A-A'

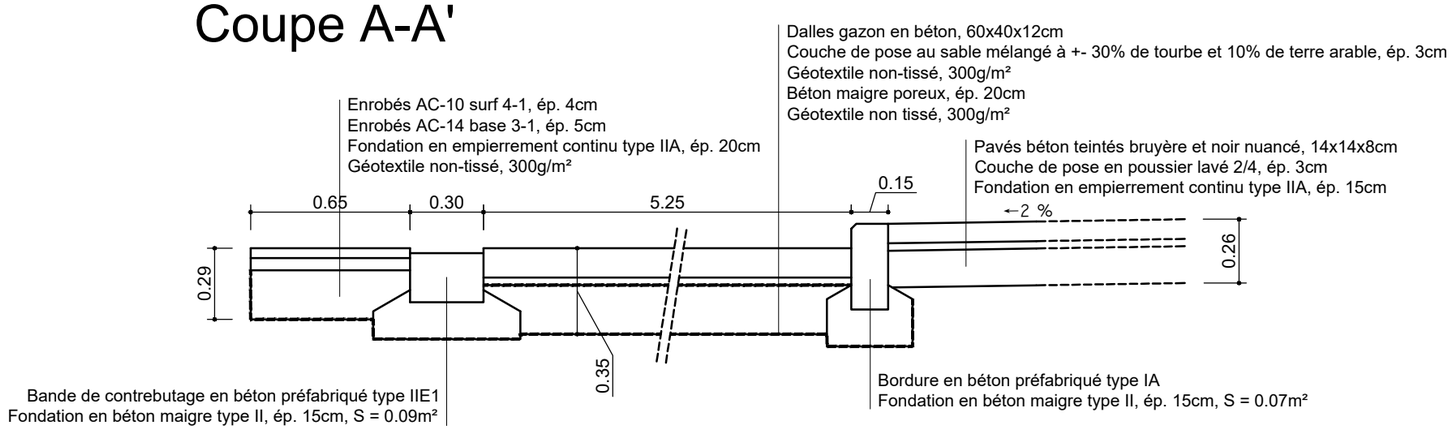

Coupe B-B'

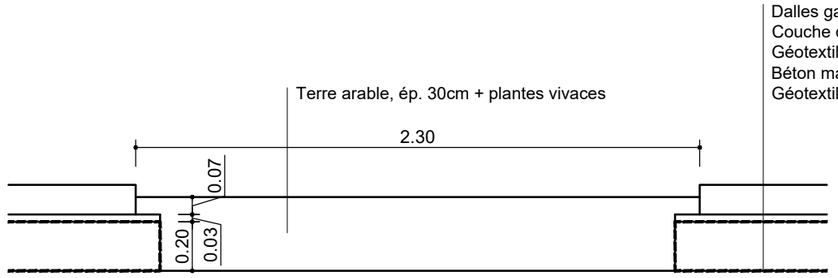

Coupe E-E'

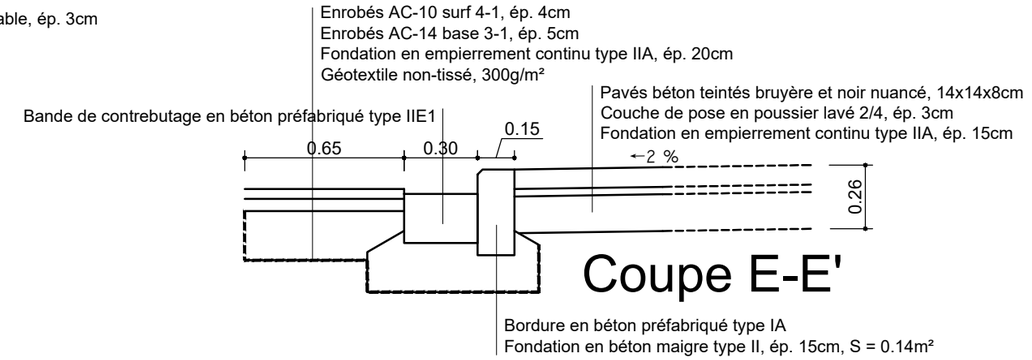

Coupe C-C'

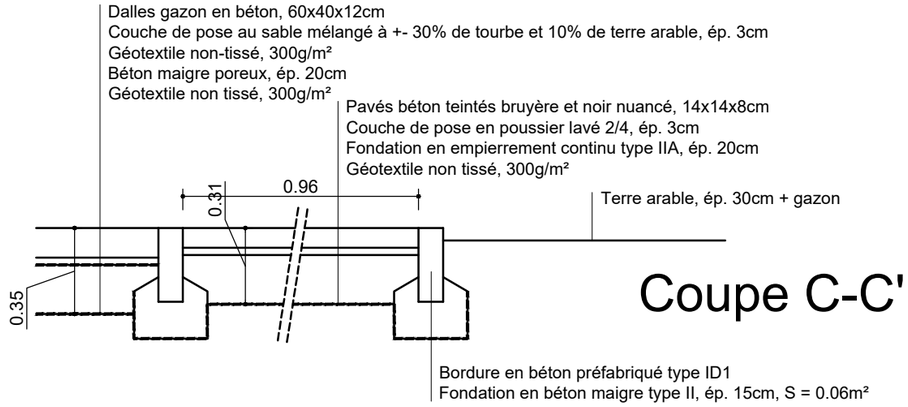

Coupe F-F'

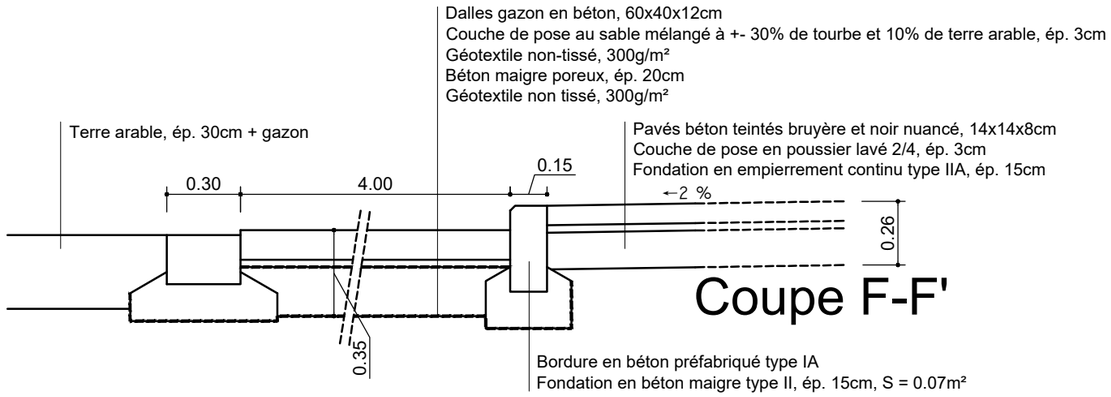

Coupe D-D'

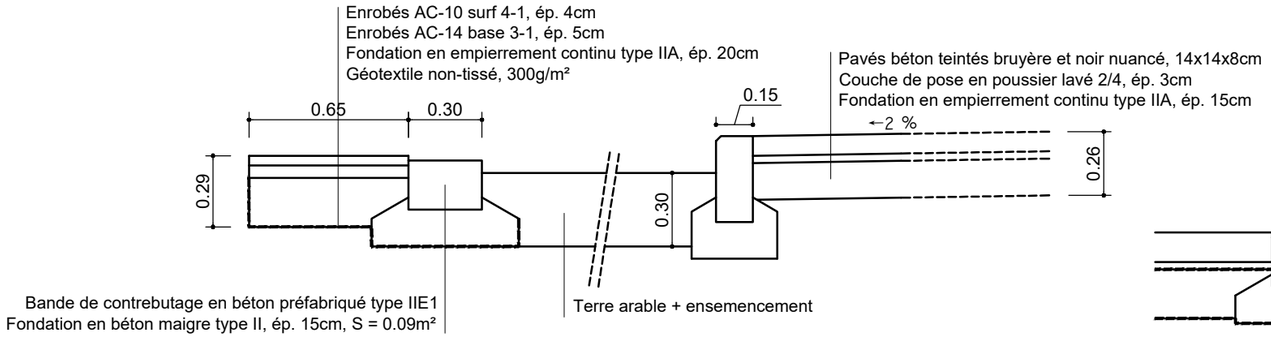

Coupe G-G'

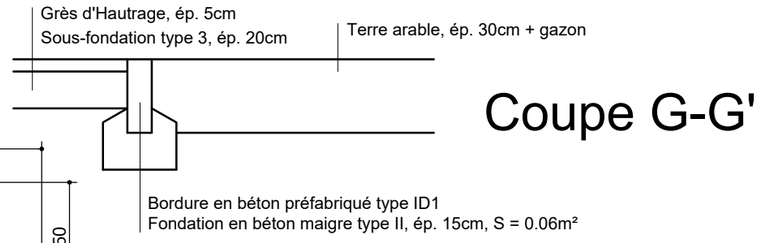

Coupe H-H'

